PL. No.
22-09-03-ES-260-P

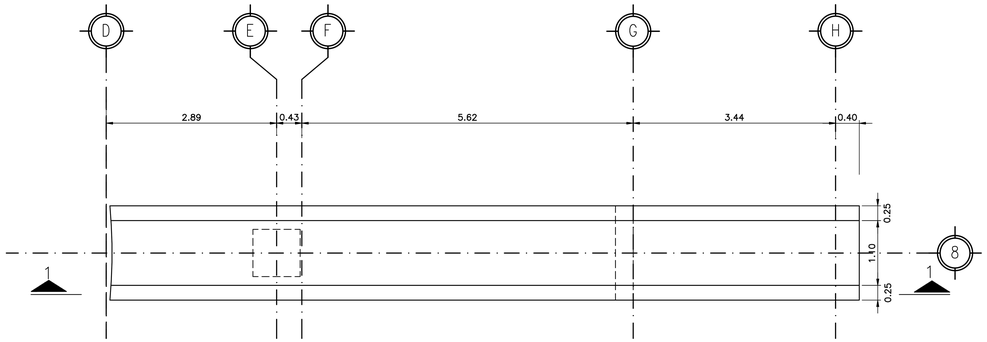

DIMENSIONES EN PLANTA DE VIGA TP-5
ESC. 1: 50

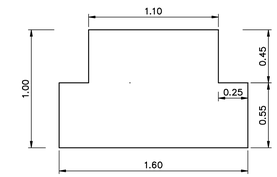

DIMENSIONES DE VIGA TP-5
ESC. 1: 25

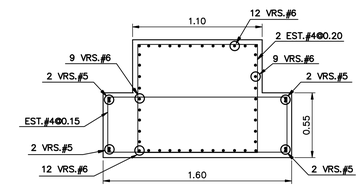

S E C C I O N "2-2"
ESC. 1: 25

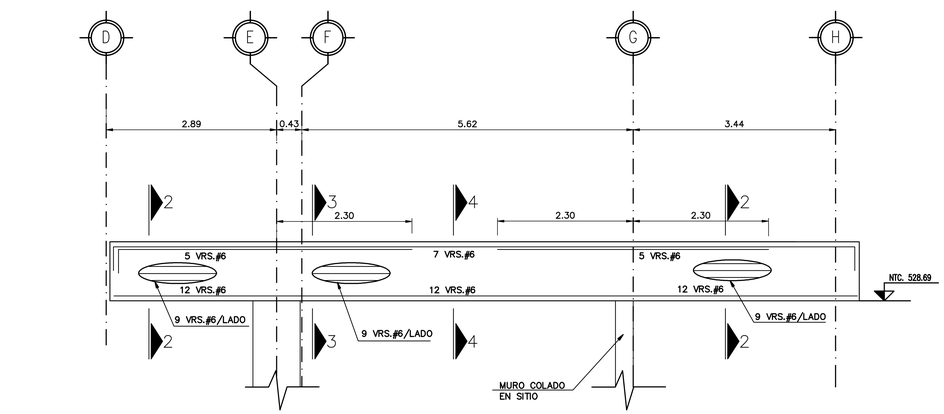

S E C C I O N "1-1"
ESC. 1: 50

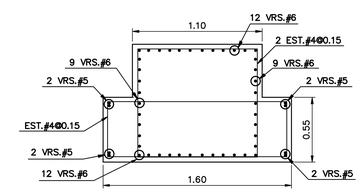

S E C C I O N "3-3"
ESC. 1: 25

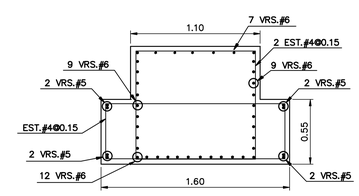

S E C C I O N "4-4"
ESC. 1: 25

AS-BUILT

SIMBOLOGIA:

N.T.C. NIVEL TOPE DE CONCRETO

NOTAS GENERALES

1.- ACOTACIONES EN METROS EXCEPTO INDICADA
2.- NIVELES INDICADOS EN METROS.
3.- EMPLEAR CONCRETO DOSIFICADO EN PLANTA, T.M.A.=1.9cm. f'c=250Kg/cm2.
4.- EL REVENIMIENTO MAXIMO DEL CONCRETO DEBERA SER DE 5 A 10 cm.
5.- LA TEMPERATURA DEL AMBIENTE AL MOMENTO DEL COLADO DEBERA SER MAYOR A 7°C.
6.- EN TODAS LAS ESQUINAS EXPUESTAS DEBERAN USARSE CHAFLANES DE 5 X 5 cm.
7.- EN CASO DE QUE EL CONTRATISTA REQUIERA DE USAR ADITIVOS PARA EL CONCRETO DEBERA JUSTIFICAR OPORTUNAMENTE LA CALIDAD Y DOSIFICACION DE ESTOS PRODUCTOS, PRESENTANDO AL RESIDENTE LAS PRUEBAS SATISFACTORIAS DE SU EMPLEO CON LOS AGREGADOS Y EL CEMENTO QUE SE VAYAN A EMPLEAR.
8.- EMPLEAR ACERO DE REFUERZO CON fy=4200 Kg/cm2. QUE CUMPLA CON LA NORMA ASTM A-615.
9.- LOS TRASLAPES DE LAS VARILLAS EN CASO DE REQUERIRSE DEBERAN SER DE 40 ø DE LA VARILLA EN CUESTION.
10.- EN LAS CANTIDADES DE OBRA NO SE INCLUYEN TRASLAPES NI DESPERDICIOS.
11.- EL RELLENO EN LOS MUROS PERIMETRALES SE HARA DESPUES DE COLADA LA LOSA NIVEL CALLE
12.- LOS RECUBRIMIENTOS DE CONCRETO SERAN DE ACUERDO AL ACI 318, ULTIMA EDICION.

PLANOS DE REFERENCIA

No. DE PLANO	DESCRIPCION
-	-

REVISIONES

No.		REVISO	APROBO	APROBO CLIENTE	FECHA
A	EMITIDO PARA REVISION	-	-		13/01/05
0	SE CAMBIO EL APOYO DEL GERBER	-	-		09/05/05
1	SE CAMBIO GEOMETRIA DEL GERBER	-	-		07/06/05
2	SE MODIFICO DIBUJO Y SE AGREGO SECCION 5-5				23/06/05
3	SE MODIFICO POR NUEVO PROYECTO				31/05/06
4	EDICION DE PLANOS AS-BUILT				03/10/07

REVISION CRUZADA

ELECTRO-MECANICO	ARQUITECTURA	CIVIL	OPERACIONES

Gutiérrez Ingenieros, S.A. de C.V.
SUPERVISION ○ ESTUDIOS ○ PROYECTOS

Calle San Ignacio No. 123
Col. Priv. Sta. Maria
Monterrey, N.L., Mexico

Tels. 335-5829 335-4302
335-5188 335-4348

ESTE PLANO Y TODA LA INFORMACION CONTENIDA EN EL MISMO ES PROPIEDAD DEL S.T.C. METRORREY Y NO PODRA SER REPRODUCIDA CON NINGUN SISTEMA MECANICO, MAGNETICO O ELECTRONICO SIN PREVIA AUTORIZACION ESCRITA

APROBADO PARA CONSTRUCCION

COMPAÑIA DISEÑADORA	
REVISO	P.R.H.
APROBO	L.G.E.S.
FECHA	25-OCT-07
METRORREY	
REVISO	
APROBO	
FECHA	

GOBIERNO DEL ESTADO DE NUEVO LEON

metrorrey

METRORREY

	POR	FECHA
DIBUJO:	J.A.M.C.	13 ENE. 05
DISEÑO:		13 ENE. 05
REVISO:	O.G.G.	13 ENE. 05
APROBO:	C.G.G.	13 ENE. 05

ESCALA : INDICADA
ACOTACIONES : METROS

TITULO :
ESTACION REGINA
PLANO DE TRABE PORTANTE TP-5

No. DE PLANO	REVISION
22-09-03-ES-260-P	4